PRZEKRÓJ A-A

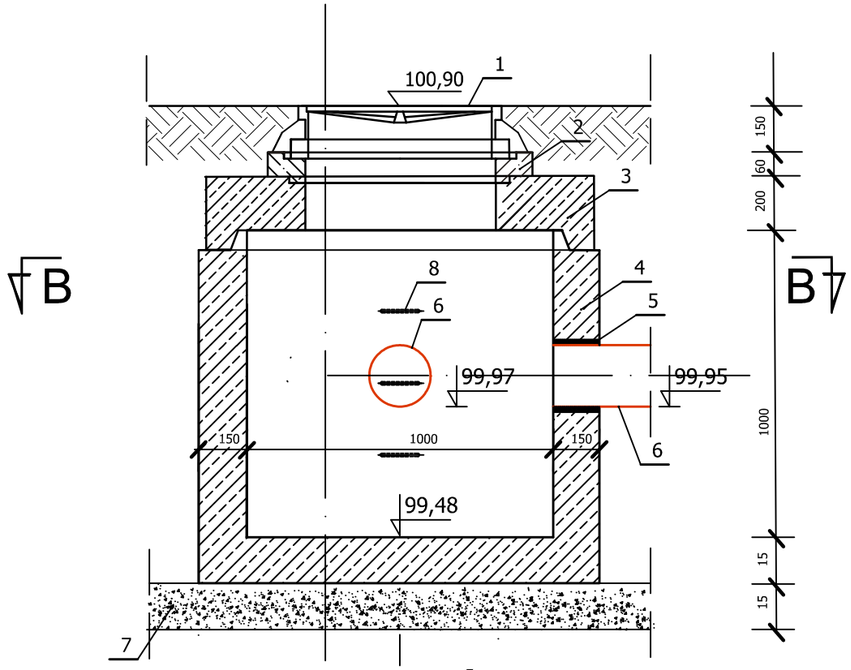

PRZEKRÓJ A-A

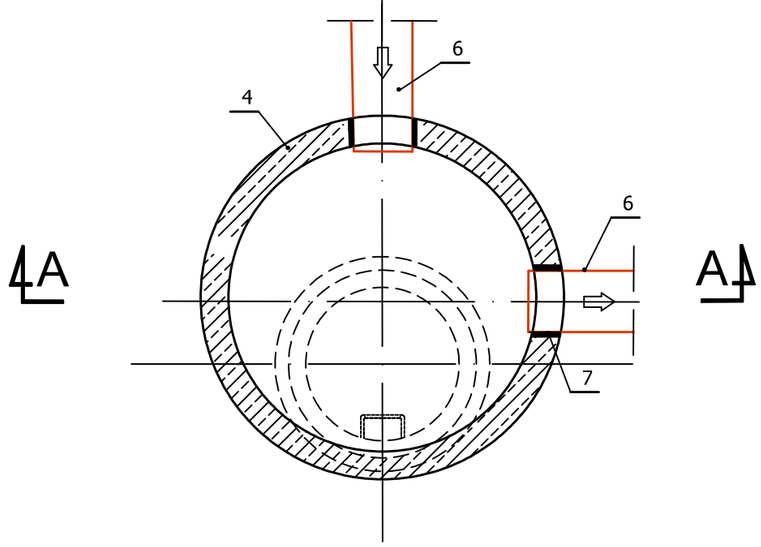

Wyszczególnienie

1. Właz żeliwny z pokrywą D400 , wypełnienie betonowe
2. Pierścień pod wpust Ø635 ,h=6cm
3. Płyta pokrywowa, h=20cm
4. Dno studni bez kinetyØ1000 , h=1000mm
5. Przejście szczelne dla rur kan. deszczowej PVC DZ 200
6. Rura kanalizacyjna PVC DZ 200mm
7. Podsypka pod studnie z piasku zagęszczonego gr.15cm
8. Stopnie włazowe.

PROJEKTOWANIE, NADZOROWANIE, KIEROWANIE ROBOTAMI, INWENTARYZACJE Wociech Nowosielski , ul. B.Jeziorkowskiej 32/2, 64-100 Leszno tel. 691234505 ,e-mail: w.nowosielski@interia.pl				
Nazwa obiektu:	Budowa zbiornika wód opadowych wraz z instalacją kanalizacji deszczowej w celu zagospodarowania do nawodnienia terenów zielonych			
Adres:	Święciechowa , ul Strzelecka 7 Obręb Święciechowa -301305_2.0011 , dz. nr 1428, 1346/2,1346/6 Gmina Święciechowa, powiat leszczyński			
Inwestor:	Gmina Święciechowa ul. Ułańska 4, 64-115 Święciechowa			
Przedmiot rysunku	PROJEKT TECHNICZNY Studnia DN1000 z osadnikiem			
Data: 06.2024r	Imię i nazwisko	Nr upr.	Podpis	Skala 1: 20
Projektant	Wojciech Nowosielski	1047/87/Lo		
Specjalność	wodno-melioracyjna			Nr rys. 4
Projektant	Andrzej Grzesiak	1078/88/Lo		
Specjalność	wodno-melioracyjna			